FUNZONE

Зона домашнего комфорта

FUNZONE

О компании

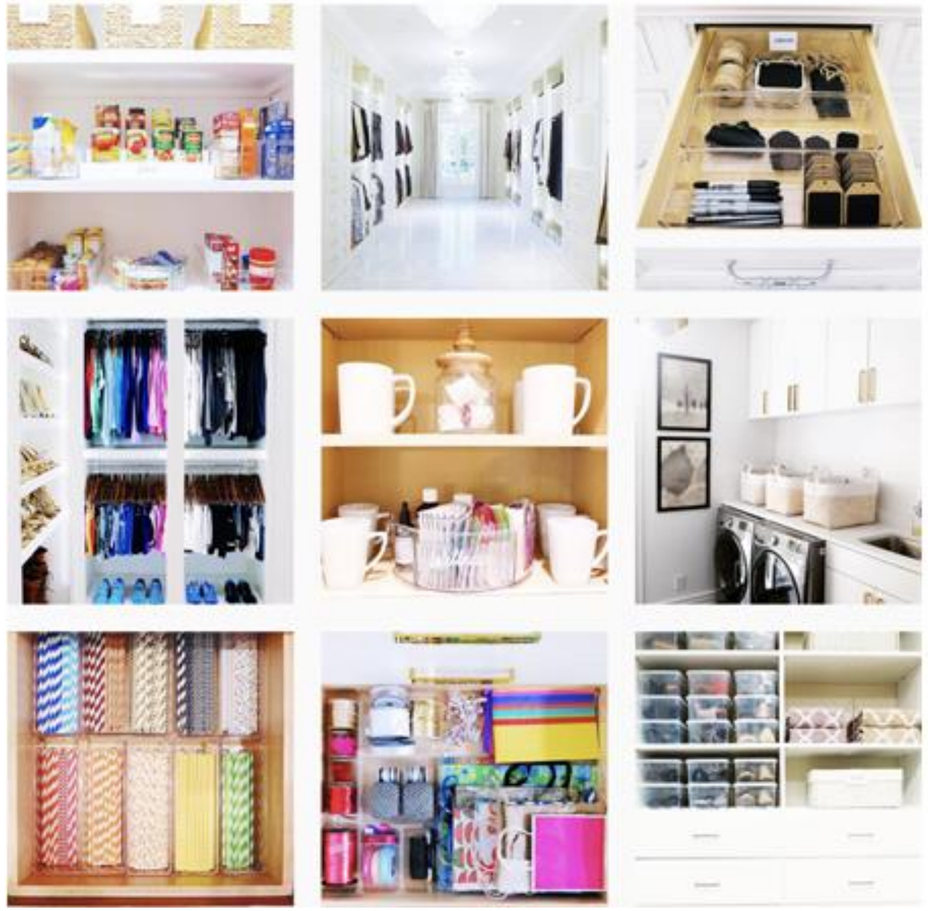

FunZone - жизнь в стиле Fun:

Хранение вещей, готовка и уборка не обязательно должны вызывать уныние и тоску. Попробуйте подойти к этому по Fun.

Организация дома стиле Fun помогает наслаждаться позитивными вещами вокруг нас.

FunZone - зона домашнего комфорта:

Мы предлагаем покупателям почувствовать себя дизайнерами и создать свое жизненное пространство, в котором у каждого члена семьи будет свой уголок, где все будут себя чувствовать комфортно и уютно.

И маленькая квартирка, и большой дом одинаково могут стать зоной домашнего комфорта, куда хочется возвращаться.

FUNZONE

Наши бренды

FunZone - эксперт в товарах для организации хранения, уборки и приготовления пищи из пластика. Нам нравится то, что мы делаем!

Fun – наша жизненная философия, которая находит отражение в наших брендах:

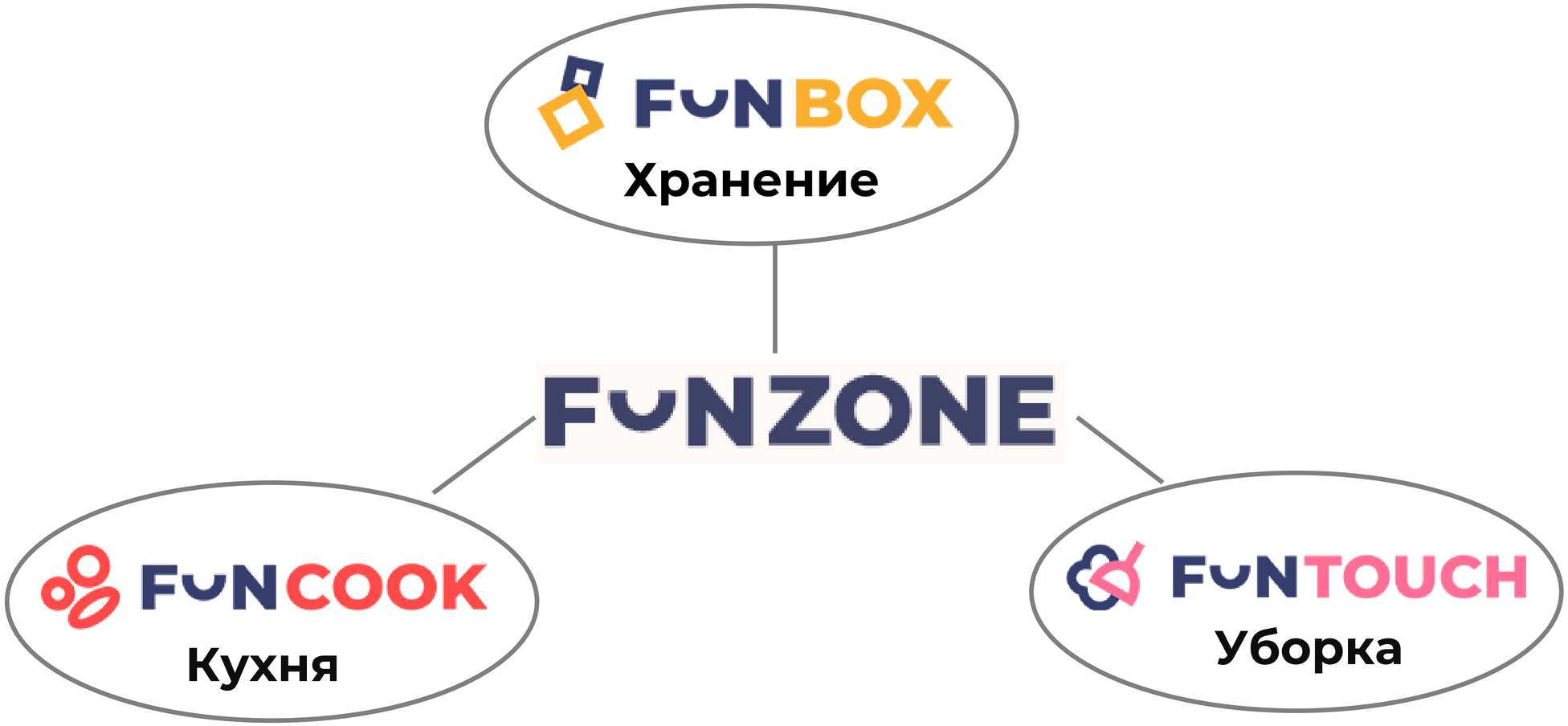

FUNZONE

Наши преимущества

Уникальные продукты, которыми приятно и удобно пользоваться:

Мы создаем продукты, которые пользуются спросом у покупателей. Каждый день мы сами используем товары FunZone, поэтому уверены в них на 100%. Разрабатывая новые продукты, мы тщательно прорабатываем их внешний вид, функциональность и эргономичность.

Качественный, безопасный пластик:

В изделиях используется только первичный пластик высшего качества, безопасный для контакта с пищевыми продуктами и использования детьми.

Лучшие цены:

Мы предлагаем нашим покупателям лучшее соотношение по цене и качеству, за счет эффективного производства и оптимизации технологических процессов.

Производство в России:

Вся продукция производится в городе Дмитров, Московской области. Завод FunZone – современная производственная площадка с технологичным оборудованием и командой профессионалов.

Забота об экологии:

Мы ответственно подходим к использованию ресурсов: пластик и материалы, используемые в производстве (упаковочная пленка, картон и древесина) сдаются на вторичную переработку.

FUNZONE

Ассортимент

FUNBOX

Ящики и органайзеры для домашнего хранения: в гостиной, кладовой, гардеробной, в детской комнате, на кухне.

FUNZONE

FUNBOX

Basic

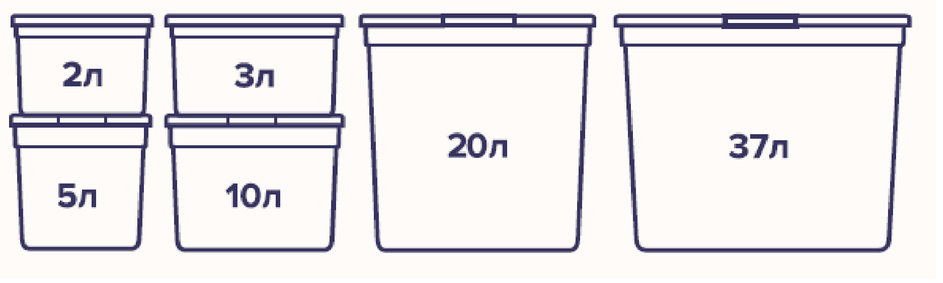

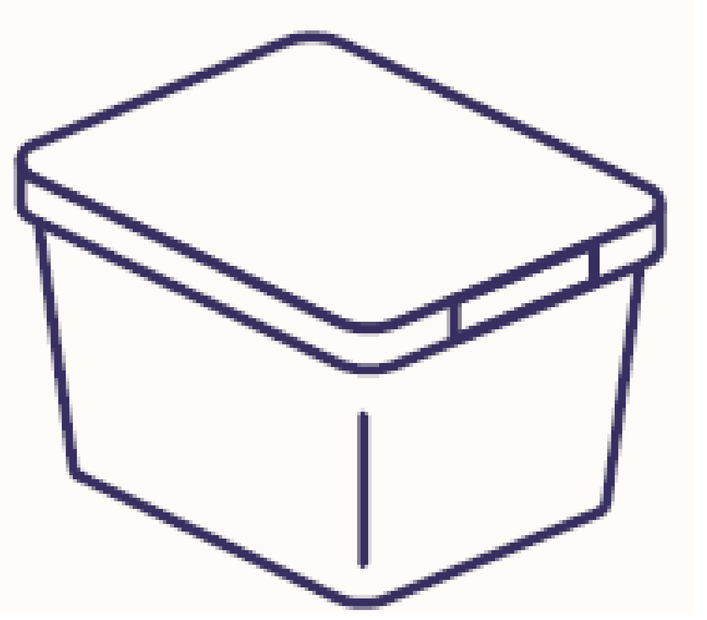

FUNZONE

FUNBOX

FB1011

Ящик для хранения
с крышкой 2л Basic

FB1021

Ящик для хранения
с крышкой 3л Basic

FB1031

Ящик для хранения
с крышкой 5л Basic

FB1051

Ящик для хранения
с крышкой 10л Basic

Ящики 2л и 3л, а также 5л и 10л одной высоты, что позволяет эффективно заполнить пространство полки.

FUNZONE

FUNBOX

FB1071

Ящик для хранения
с крышкой 20л Basic

FB1081

Ящик для хранения
с крышкой 37л Basic

FB1082

Ящик для хранения с
крышкой 37л на колесах
Basic

Съемные колеса можно установить в двух положениях, благодаря чему можно задвигать ящик как по ширине, так и по длине.

FUNZONE

FUNBOX

Standart

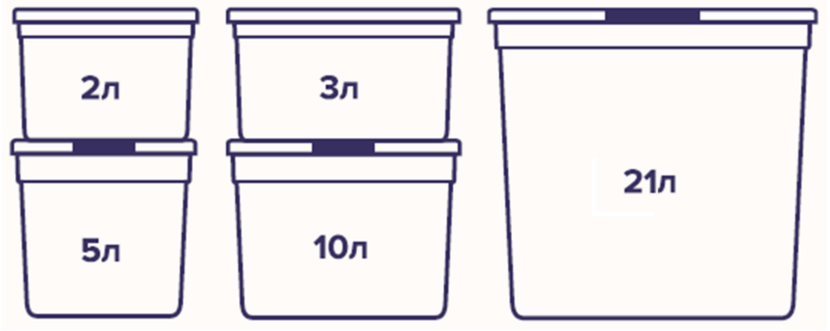

FUNZONE

FUNBOX

FB2010

Ящик для хранения
Standart 2л

FB2035

Ящик для хранения
Standart 3л

FB2055

Ящик для хранения
Standart 5л

FB2075

Ящик для хранения
Standart 10л

Ящики 2л и 3л, а также 5л и 10л одной высоты, что позволяет эффективно заполнить пространство полки.

FUNZONE

FUNBOX

Новинка

FB2030

Ящик для хранения
Standart с ручкой 3л

FB2050

Ящик для хранения
Standart с ручкой 5л

FB2070

Ящик для хранения
Standart с ручкой 10л

FB2080

Ящик для хранения
Standart с ручкой 21л

Ручки и замки-защелки выдерживают нагрузку до 10 кг.

FUNZONE

FUNBOX

FB5035-КОНТУРЫ

Ящик для хранения 5л

Deco

FB5035-ПИТОМЦЫ

Ящик для хранения 5л

Deco

FB5035-ЯГОДЫ

Ящик для хранения 5л

Deco

FB5045-КОНТУРЫ

Ящик для хранения 10л

Deco

FB5045-ПИТОМЦЫ

Ящик для хранения 10л

Deco

FB5035-ОВОЩИ

Ящик для хранения 5л

Deco

Декор на ящиках устойчив к стиранию и повреждению.

FUNZONE

FUNBOX

Organizer

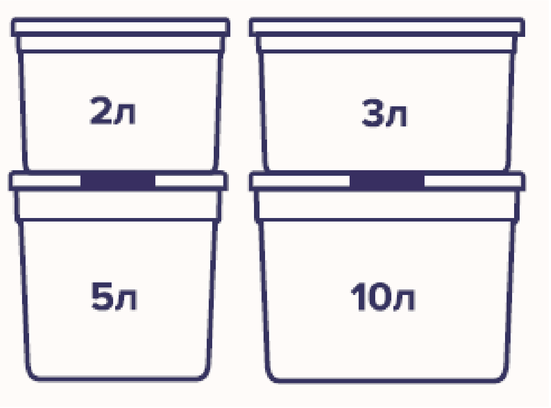

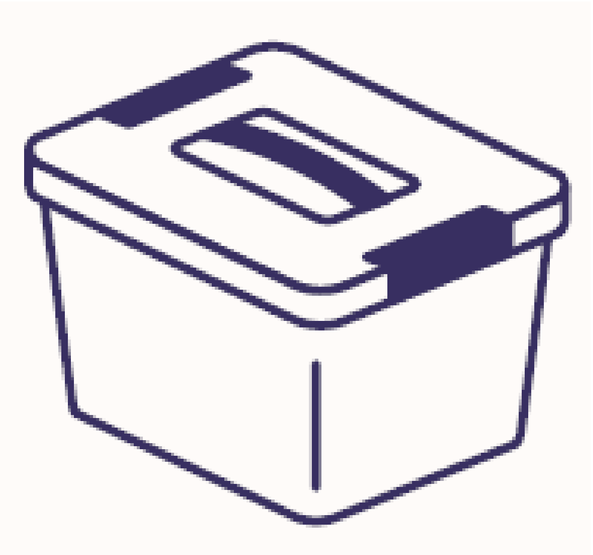

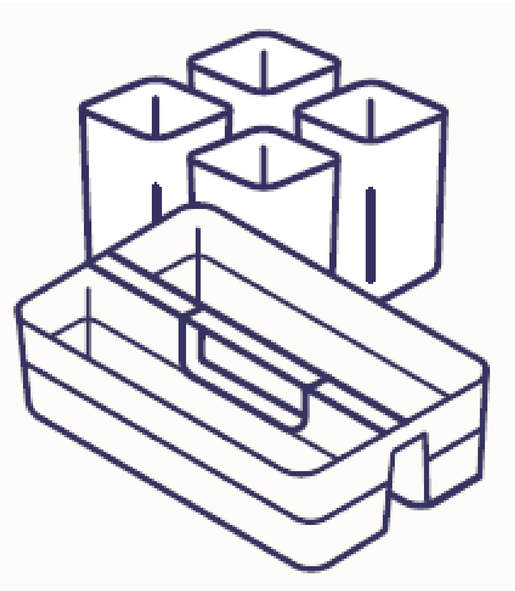

FUNZONE

FUNBOX

FB2011

Органайзер 2л Standart

FB2031

Органайзер 3л Standart

FB2051

Органайзер 5л Standart

Универсальные съемные вставки-органайзеры позволяют организовать внутреннее пространство ящиков по своему усмотрению.

FUNZONE

FUNBOX

Новинка

FB2052

Органайзер 5л Standart
с лотком S

FB2071

Органайзер 10л Standart

FB2072

Органайзер 10л Standart
с лотком M

Универсальные съемные вставки-органайзеры позволяют организовать внутреннее пространство ящиков по своему усмотрению.

FUNZONE

FUNBOX

FB2051

Органайзер 5л Аптечка

FB2071

Органайзер 10л Аптечка

Ручки и замки-защелки выдерживают нагрузку до 10 кг.
Декор на ящиках устойчив к стиранию и повреждению.

FUNZONE

FUNBOX

FB2053, FB2055

Органайзер 5л
Хобби Handmade

FB2073, FB2075

Органайзер 10л
Хобби Handmade

Универсальные съемные вставки-органайзеры позволяют организовать внутреннее пространство ящиков по своему усмотрению.

FUNZONE

FUNBOX

FB2031

Органайзер 3л
для косметики

FB2057, FB2058

Органайзер 5л
для косметики

Универсальные съемные вставки-органайзеры позволяют организовать внутреннее пространство ящиков по своему усмотрению.

FUNZONE

FUNBOX

GIY

FUNZONE

FUNBOX

FB7010

Ящик для хранения
2л GIY

FB7020

Ящик для хранения
с ручкой 3л GIY

FB7030

Ящик для хранения
с ручкой 5л GIY

FB7050

Ящик для хранения
с ручкой 10л GIY

Ручки и замки-защелки выдерживают нагрузку до 10 кг.

FUNZONE

FUNBOX

FB7021

Органайзер 3л GIY

FB7031

Органайзер 5л GIY

FB7051

Органайзер 10л GIY

Универсальные съемные вставки-органайзеры позволяют организовать внутреннее пространство ящиков по своему усмотрению.

FUNZONE

FUNBOX

Kid’s Box

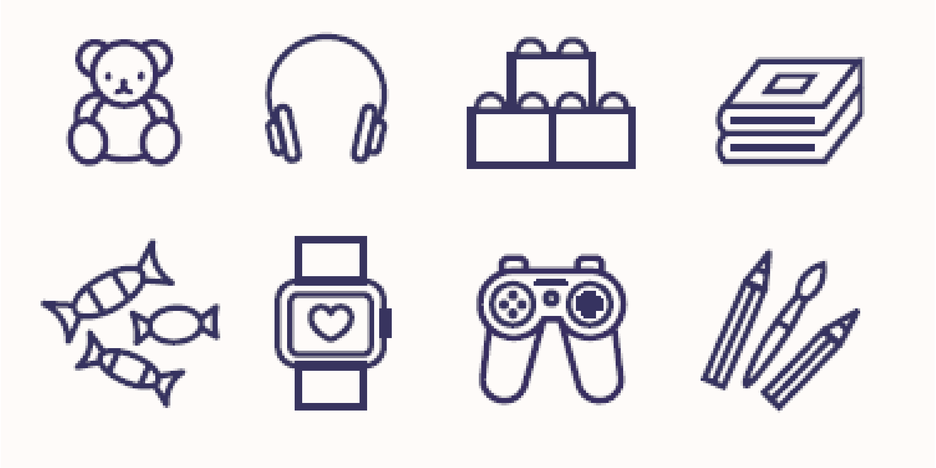

FUNZONE

FUNBOX

FB5010

Ящик для хранения
с крышкой 2л
Kid’s Box

FB5025

Ящик для хранения
с крышкой 3л
Kid’s Box

FB5030

Ящик для хранения
с крышкой 5л
Kid’s Box

FB5050

Ящик для хранения
с крышкой 10л
Kid’s Box

Ящики 2л и 3л, а также 5л и 10л одной высоты, что позволяет эффективно заполнить пространство полки.

Ручки и замки-защелки выдерживают нагрузку до 10 кг.

FUNZONE

FUNBOX

FB5031

Органайзер 3л

Kid’s Box

FB5051

Органайзер 5л

Kid’s Box

Универсальные съемные вставки-органайзеры позволяют организовать внутреннее пространство ящиков по своему усмотрению.

FUNZONE

FUNBOX

FB5130-ЗВЕЗДОЧКИ

Ящик для хранения 5л
Kid’s Box

FB3035-МОДНИЦЫ

Ящик для хранения 5л
Kid’s Box

FB5150-ЗВЕЗДОЧКИ

Ящик для хранения 10л
Kid’s Box

FB3045-МОДНИКИ

Ящик для хранения 10л
Kid’s Box

Декор на ящиках устойчив к стиранию и повреждению.

FUNZONE

Ассортимент

FUNCOOK

Кухонные принадлежности для хранения, приготовления и сервировки.

FUNZONE

FUNCOOK

FC1101
Емкость
0,15л Fusion

FC1102
Емкость
0,33л Fusion

FC1103
Емкость
0,63л Fusion

FC1104
Емкость 1,1л
Fusion

FC1105
Емкость 1,7л
Fusion

FC1106
Емкость 2,6л
Fusion

Компактное хранение - емкости разных объемов складываются друг в друга по принципу «матрешки».

FUNZONE

FUNCOOK

FC1113

Набор емкостей для продуктов Fusion
6шт (2,6л; 1,7л; 1,1л; 0,63л; 0,33л; 0,15л)

FUNZONE

FUNCOOK

FC1110
Набор емкостей
Fusion 0,15л-5шт

FC1111
Набор емкостей
Fusion 0,33л-5шт

FC1112
Набор емкостей
Fusion 0,63л-5шт

FC1109
Набор емкостей
Fusion 1,1л-3шт

FUNZONE

FUNCOOK

FC1140

Емкость 6,15л Fusion

FC1145

Набор емкостей Fusion 15 шт (0,15л-4шт, 0,33л-6шт; 0,63л-4шт; 6,15л-1шт)

Вместительная емкость для хранения (37x27x8см) не имеющая аналогов. Подходит для хранения и переноски салатов, выпечки, полуфабрикатов, шашлыка, овощей, фруктов и проч.

FUNZONE

FUNCOOK

FC1201
Емкость 0,4л
Twist

FC1202
Емкость 0,55л
Twist

FC1203
Емкость 0,75л
Twist

FC1204
Емкость 1,05л
Twist

FC1205
Емкость 1,4л
Twist

Завинчивающаяся крышка плотно прилегает к корпусу.

Мерная шкала на корпусе с 2х сторон позволяет дозировать хранимые продукты.

FUNZONE

FUNCOOK

FC1216

Набор емкостей для продуктов Twist 5шт
(1,4л; 1,05л; 0,75л; 0,55л; 0,4л)

Компактное хранение - емкости разных объемов складываются друг в друга по принципу «матрешки».
За счет плоской крышки емкости можно ставить друг на друга.

FUNZONE

FUNCOOK

FC2101
Доска разделочная
гибкая 160x215 мм
Flex

FC2102
Доска разделочная
гибкая 185x250 мм
Flex

FC2103
Доска разделочная
гибкая 210x290 мм
Flex

Гибкая форма

Не тупит ножи

Не впитывает запахи

BPA FREE

- 40
+90

FUNZONE

FUNCOOK

FC2105

Набор досок разделочных гибких 3шт Flex

Гибкая форма

Не тупит ножи

Не впитывает запахи

FC2104

Доска разделочная с ручкой 180x315 мм Flex

BPA FREE

- 40 +90

FUNZONE

FUNCOOK

FC2201

Салатник с крышкой 0,43л Velvet

FC2202

Салатник с крышкой 1,1л Velvet

FC2203

Салатник с крышкой 2,1л Velvet

FC2204

Салатник с крышкой 3,9л Velvet

FC2205

Салатник с крышкой 6,8л Velvet

Универсальные миски – салатники с крышками для приготовления, хранения и подачи продуктов.

Компактное хранение - салатники разных объемов складываются друг в друга по принципу «матрешки».

FUNZONE

FUNCOOK

FC2206

Набор салатников с крышкой Velvet 5шт
(6,8л; 3,9л; 2,1л; 1,1л; 0,43л)

Универсальные миски – салатники с крышками для приготовления, хранения и подачи продуктов.

Компактное хранение - салатники разных объемов складываются друг в друга по принципу «матрешки».

FUNZONE

Ассортимент

FUNTOUCH

Принадлежности для уборки
и поддержания порядка.

FUNZONE

FUNTOUCH

FT1106
Прямоугольный таз 18л
Comfort

FT1107
Прямоугольный таз 26л
Comfort

FT1100
Круглый таз 6л
Comfort

FT1101
Круглый таз 10л
Comfort

BPA FREE
NO TOXID
05
PP

FUNZONE

FUNTOUCH

FT1201

Ведро 10л Comfort

FT1200

Ведро 7л Comfort

Мерная шкала. Эргономичная ручка.

BPA FREE NO TOXID

05 PP

FUNZONE

FUNTOUCH

FT4105

Контейнер 10л с ручкой Comfort

FT4104

Контейнер 7л с ручкой Comfort

BPA FREE
NO TOXID

05
PP

За счет плоской крышки с бортиком, ведра можно ставить друг на друга.

www.funzone.su